Автоматическая стреппинг машина SolarPacking SP-101

Руководство по эксплуатации

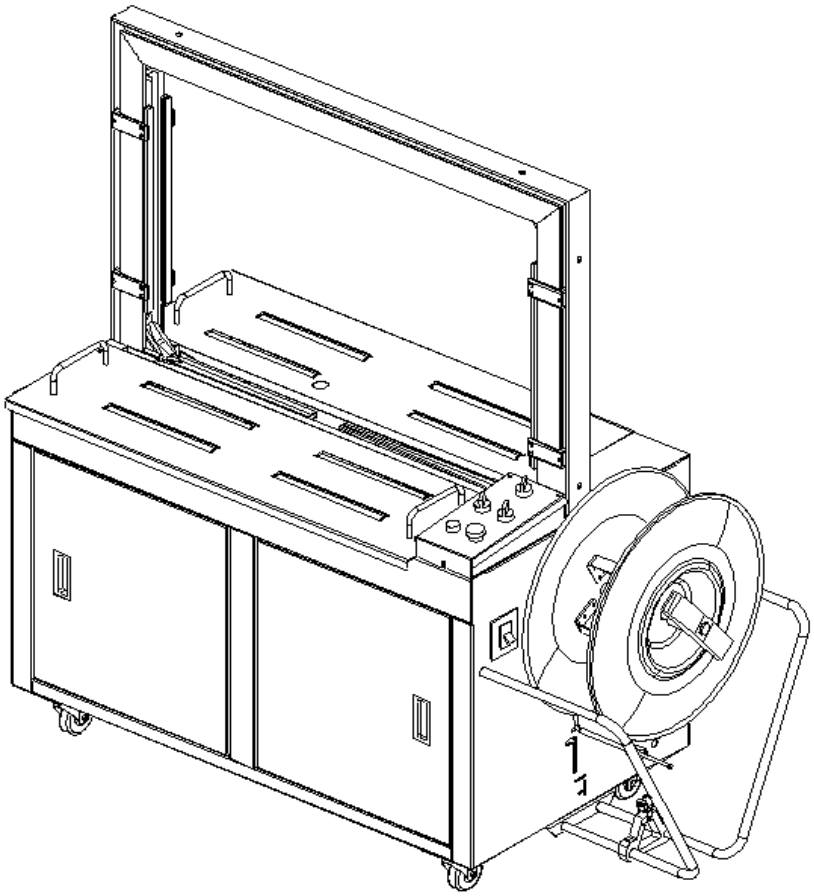

Только для профессионального использования.

Ежедневные требования по технике безопасности:

Если оборудование задействовано в работе или Вам необходимо просто поддерживать работу, пожалуйста, обратитесь к следующим пунктам:

До использования:

- Прочтите инструкцию
- Проверьте целостность машины, немедленно замените поврежденные детали, если необходимо (рекомендуется использовать оригинальные запчасти).
- Ознакомьтесь с типом оборудования и описанием.

В период эксплуатации:

- Не носите свободную одежду, в случае прокатки в машину.
- Избегайте попадания рук и других мелких предметом в машину.
- Пожалуйста, не ставьте ненужные тяжёлые предметы на стол станка из-за его грузоподъемности.

После использования:

- Отключите оборудование.
- Убедитесь, что блок питания отключен.

Обслуживание и правила техники безопасности:

- Полностью соблюдайте данное руководство по эксплуатации.
- Прежде чем открывать крышку, убедитесь, что оборудование отключено.
- Пожалуйста, используйте оригинальные детали к оборудованию.
- Не заправляйте и не смазывайте оборудование в режиме работы.

Содержание

Общее описание

- **Применение**

Данное оборудование является автоматическим оборудованием с использованием полипропилена (рулоны для оборудования) для обматывания лентой. Обмотка товаров может осуществляться, для товаров строго соответствующих по размеру (Стандартный размер: ширина 800 мм × высота 600 мм). Эта машина не подходит для влажной, пыльной, порошкообразных или громоздкой (максимальная нагрузка 80кг) упаковки.

Данное оборудование разработано для упаковки и не допускает других целей использования. Пользователи должны осознавать грузоподъемность данного оборудования и использовать его после тщательного ознакомления и точного следования рекомендациям.

Рекомендуемые параметры ленты:

Сырье: Полипропилен

Особенности: Ширина ленты 9-15（±1）мм，Толщина ленты 0.55-1.0（±0.1）мм

Ширина для пучка ленты: 160мм

Внутренний диаметр втулки: 200-210мм

Внешний диаметр втулки: 400-500мм

Растяжка: макс 150 кг

Длина в рулоне: 2000 мм

- **Установка**

Машина должна быть установлена рядом с блоками электропитания (розетками) и на жесткой и сухой ровной поверхности пол и оставаться неподвижной. Мощность напряжение должна соответствовать требованиям, отображенным на боковой стороне машины.

Место установки должно соответствовать следующим условиям:

Температура внутри помещения: 0-40℃

Влажность: ≦98%

Давление на м.кв： 350 kg/㎡

Занимаемое пространство: МИН 2000 мм×1500мм

Прочее: Хранить на расстоянии от огня, в сухом и проветриваемом помещении.

1-2-1 Установка

Установка Алюминиевой рамы (Aluminum alloy frame)

Как показано на рис. 1-1 вставьте алюминиевую раму в отверстие (slot frame) как показано на рис.1-2, затем воспользуйтесь шестигранными винтами M8 × 20 закрепленные на отверстие (slot frame). Смотрите рис.1-3

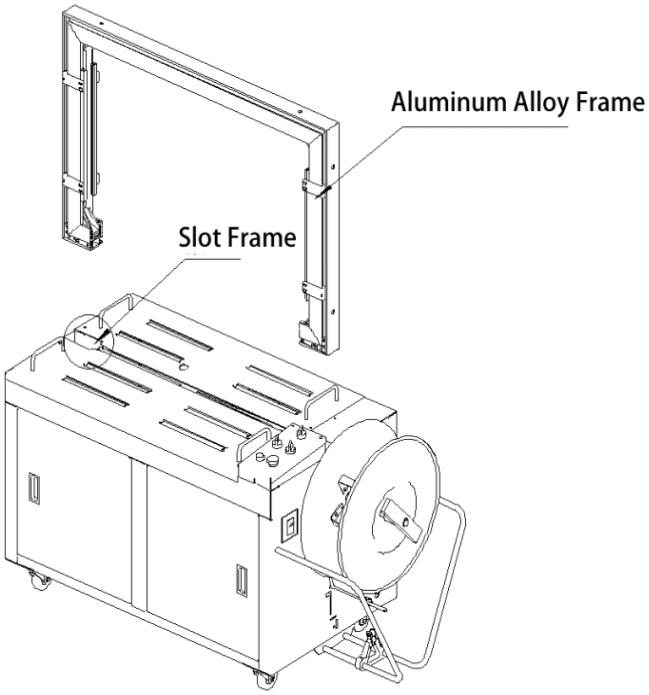

Рис. 1-1

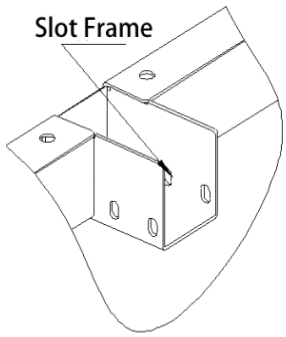

Рис.1-2

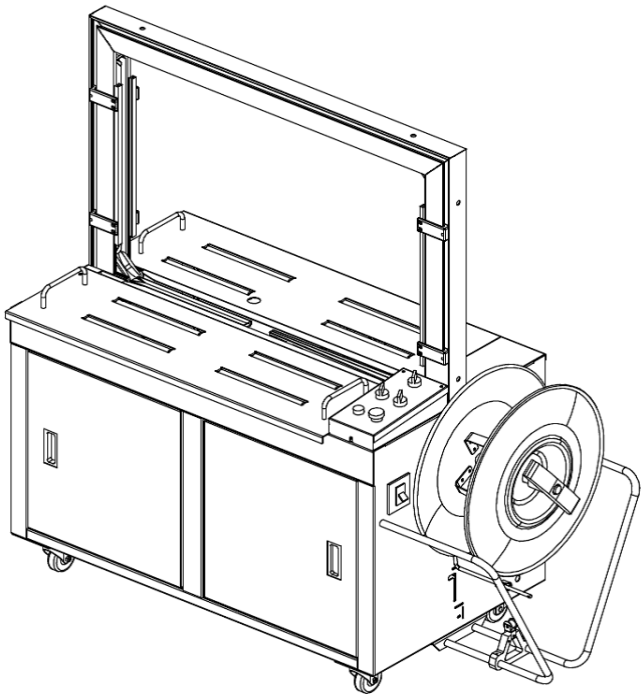

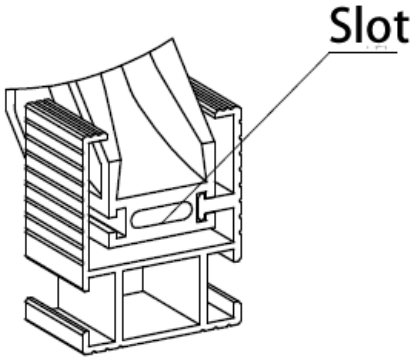

Рис.1-4

Рис.1-3

Установите левое основание – желоб для рулона (Left tape trough)

Вставьте один край основания-желоба по направлению к стрелке в пазы в алюминиевой раме. Как показано на рис.1-4, рис.1-5

рис. 1-5. Зафиксируйте (закрепите) другой край как показано на рис.1-6 с левой стороны движения оборудования, используя шестигранные винты M5 ×12, как показано на рис.1-7. Как показано на рис.1-8 убедитесь, расстояние (зазор) между левым желобом и нижним плоской платформой 2мм.

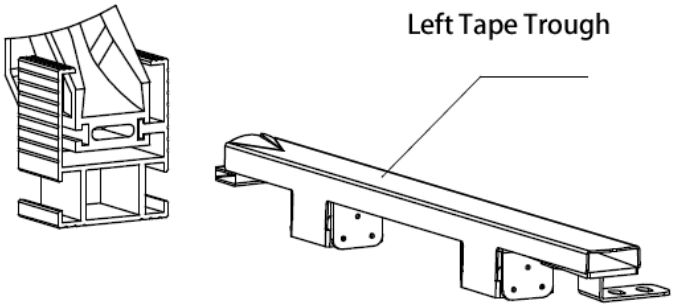

Рис.1-5

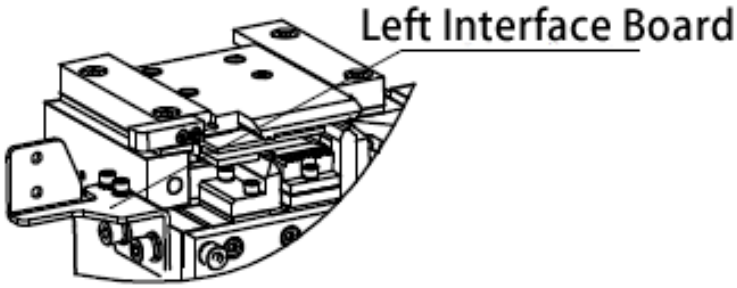

Рис.1-6

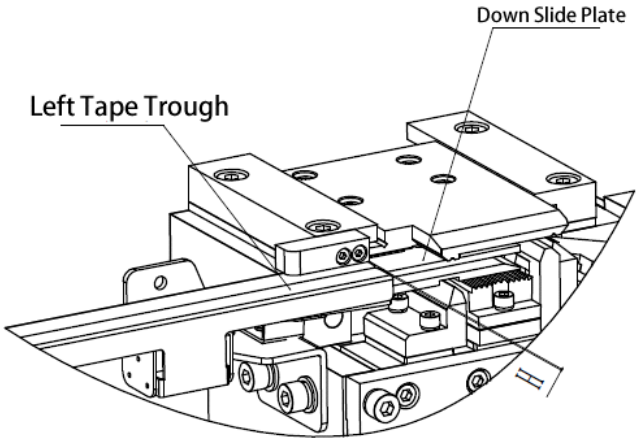

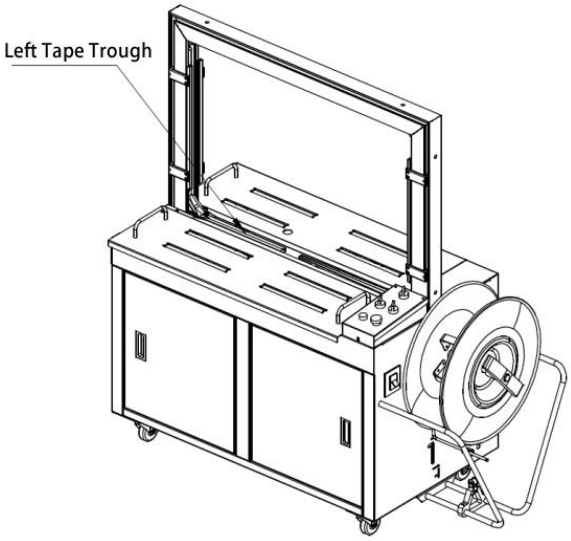

Рис.1-7

Рис.1-8

Установите правое основание – желоб для рулона (right tape trough)

Зафиксируйте один край правой детали по направлению стрелки в пазы алюминиевой раме, как показано на рис.1-4, рис.1-9., затем затяните винты как показано на рис.1-10.

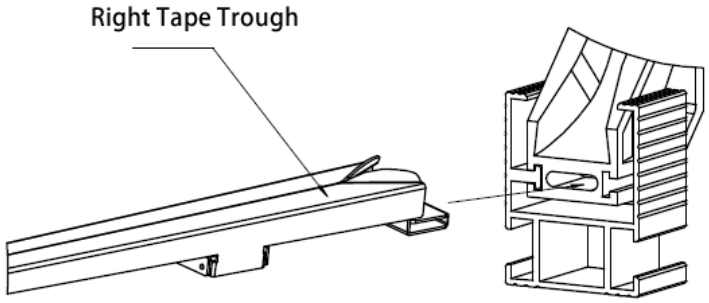

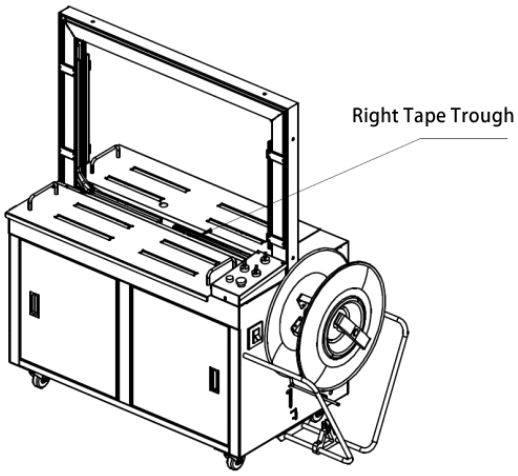

Рис.1-10

Рис.1-9

- **Данные об устройстве**

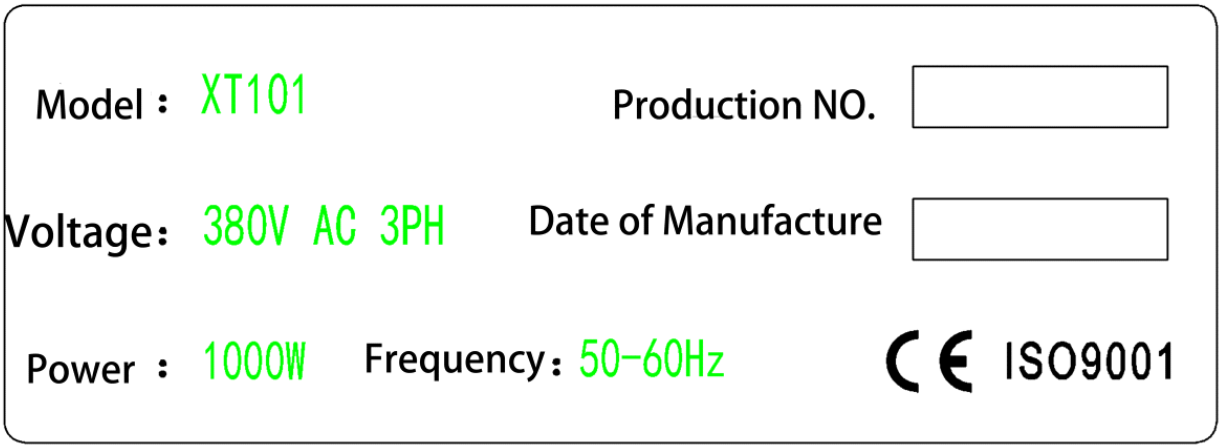

Frequency-частота

Voltage-напряжение

Power- мощность

Для обратной связи, пожалуйста, сообщите поставщику нумерационный номер модели и контактную информацию.

Нумерационный номер модели Вы можете найти в таблице, представленной выше

- **Перевозка и хранение**

Для перевозки на длительные расстояния или длительного хранения, оборудование должно быть упаковано в деревянный короб или плотный картон и зафиксировано на твердой поверхность. Нагревательный элемент требуется разместить внутри оборудования, прежде обработав его антикоррозийными средствами. Не кладите тяжелые предметы на поверхность упакованного инструмента. Следует избегать опрокидывания машины при перевозке и хранении

После перевозки на длительные расстояния. И после долгого хранения, пожалуйста проверьте все движущиеся части-детали машины, затем подключите электропитание

- **Перемещение**

Используйте грузоподъемник , чтобы подцепить дно , затем поместите машину на грузоподъемник. Будьте внимательны и аккуратны в момент погрузки. Машина должна быть помещена в помещении, с достаточным пространством.

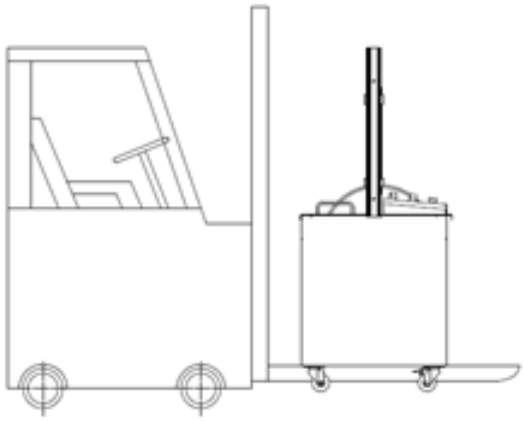

Рис.1-12

- **Оригинальные запчасти укомплектованные вместе с машиной**
  - Внутренний ключ –шестигранник 1 комплект
  - Мини отвертка 1 штука
  - Крестообразная отвёртка 1 штука
  - Открывающий ключ 1 комплект
  - Ножницы 1 штука
  - Щетка (кисть) 1 штука
  - Нагреватель пружины натяжения 1 штука
  - Пружинный тормозной диск 1 штука

Sliding table tension spring 1 штука

- Предохранитель (1A) 1 штука
- Предохранитель (2A) 1 штука
- Предохранитель (3A) 1 штука
- Пьезо-резистер 1 штука
- Диод 1 штука
- Крепежный винт 2 штуки
- Крышка крепежного болта 1 штука
- Sliding plate clamp spring 2 штуки
- Send on belt clamp spring 1 штука
- Средний резак сжатая пружина

  (большой, маленький) по одному

  для каждого
- Инструкция 1 штука

Часть 2 Характеристика

Размеры： Дл 1380 мм×Ш 620 мм ×В 1418mm

Высота рабочего стола: 750 мм

Грузоподъемность: 80 кг

Вес: 220 кг

Ширина ленты: 9,10,12,15 мм

Диспенсер: Диаметр внутренней катушки: 200-210 мм (регулируемая)

Диаметр внешней катушки: 400-500 мм

Ширина катушки: 160 мм

Скорость упаковки: ≦2.5 с/упаковка

Особенности упаковки: мин: Ш 60 мм×В 60 мм

Метод спайки: термосварка

Обща картина спайки: нижняя спайка, места сварки ≧ 90%, сварочные Ширина ≧ 20%, отклонение положения сварки ≦ 2 мм

Сила упаковки: 0-90 кг

Мощность: 1000 В, 10 А

Энергоснабжение: 3-фазное, 380В, 50Гц

Рабочий шум： ≦75 Дцб

Регулируемые параметры: спецификация каркаса, ширина ленты

Прочее: * Стандартный размер рамки Ш 800 мм × В 600 мм

* Любое изменение не требует уведомления .

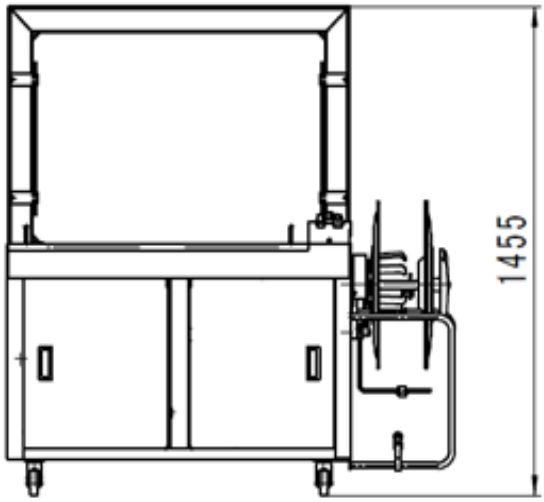

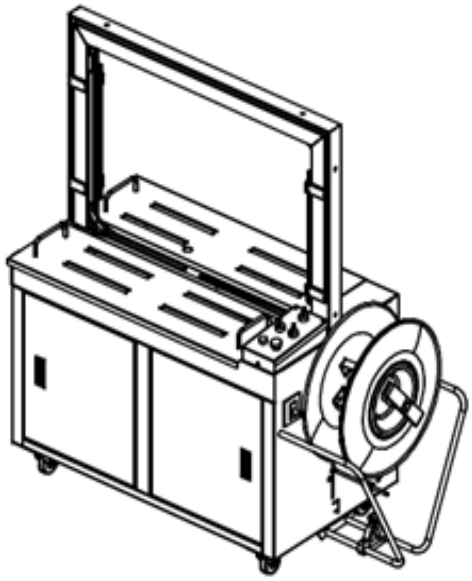

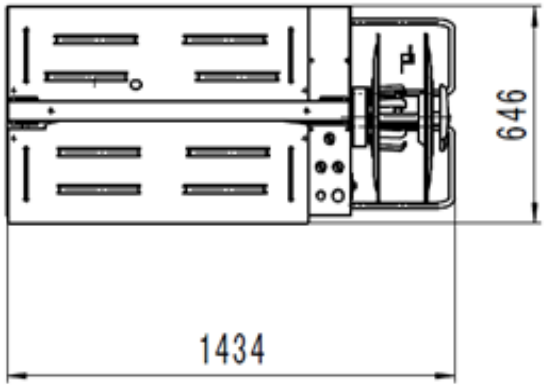

Часть III Структура и функции

3-1 Основные детали

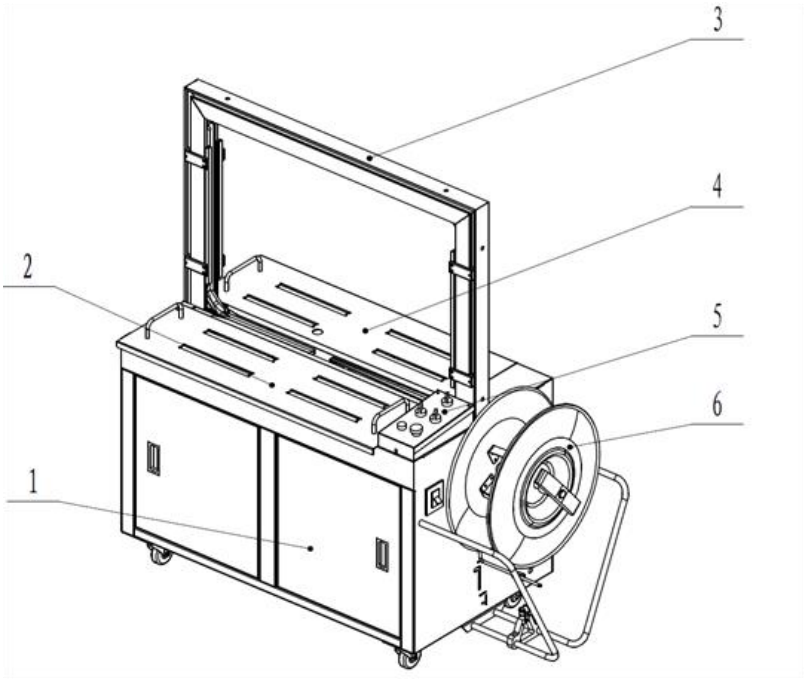

1.Подставка-полка 2 штуки

2.Передняя крышка 1 штука

3.Рамка для ленты 1 штука

4.Задняя крышка 1 штука

5.Панель управления 1 штука

6. Вращающееся колесо для ленты 1 штука

3-2 Электросхема

3-2-1 Диаграмма электросхемы

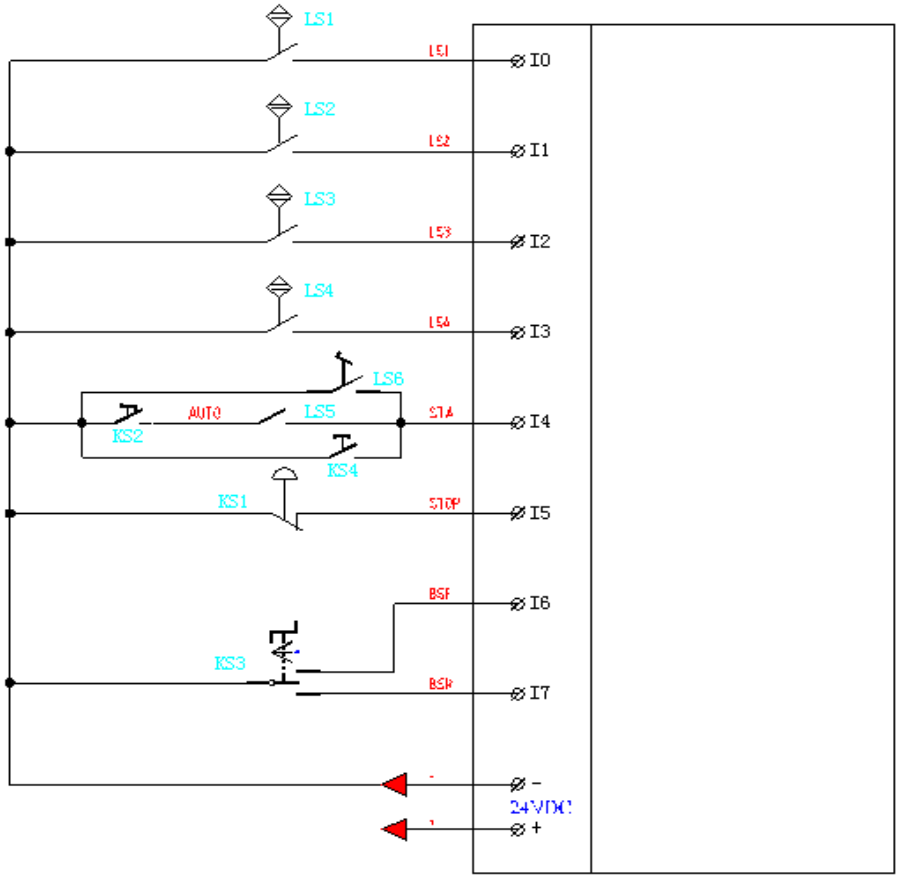

LS1:Tape reach monitoring(optional)
LS2:Time monitoring
LS3:Zero monitoring
LS4:Tape store monitoring
LS5:Materials monitoring switch
LS6:Pedal switch
KS1:Emergency switch
KS2:Auto/Manul change
KS3:Manual feed/reverse
KS4:Launch button

LS2: Контроль времени

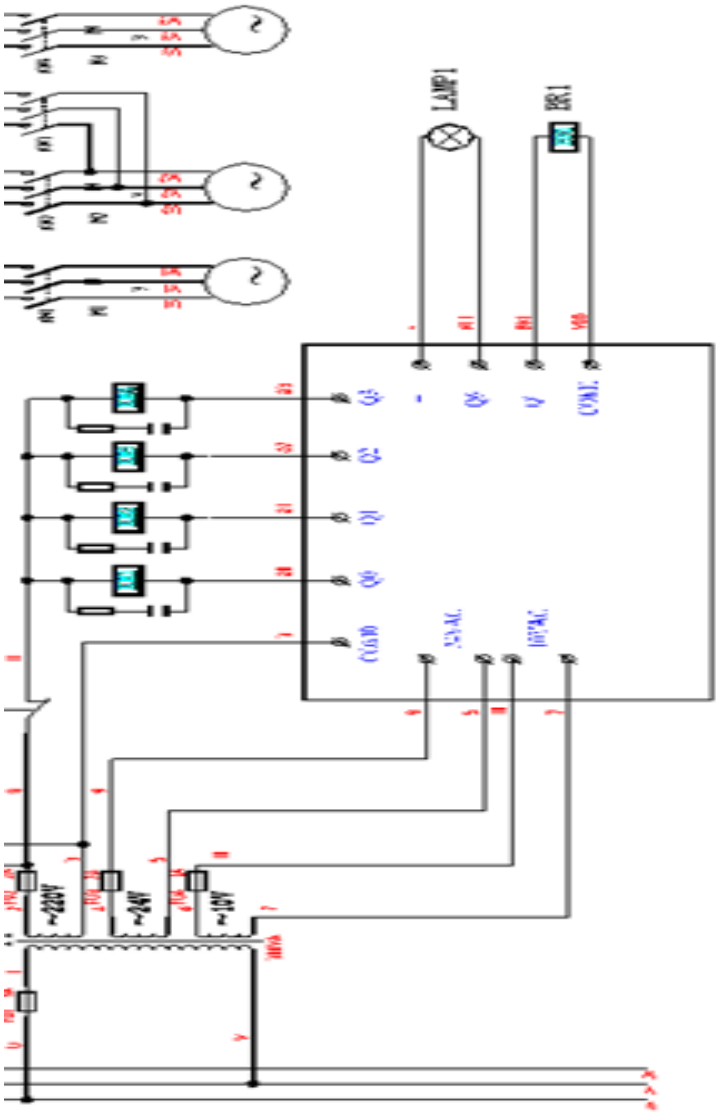

LS6: Педали

KS1: Аварийный выключатель

KS2: Авто / ручное переключение

KS3: Ручная подача/ обратная

KS4: Кнопка запуска

KM1: Замыкатель движение двигателя

KM2: Питание замыкателя

KM3: Обратный контактор

KM4:

HEAT: Нагреватель

BR1: Тормоз

LAMP1: Индикатор питания

M2: Двигатель подачи

M3:

SSR:

Часть 4 Управление

4-1 Указания перед началом работы

Убедитесь, что напряжение соответствует требуемому, которое указано на сбоку машины и проверьте ширину ленты, чтобы тона соответствовала внутренней ширине отсека для ленты в рабочем столе.

Убедитесь, что двигатель работает по часовой стрелке. Это может проверяться знаком стрелки на l валиком.

Убедитесь, что лента прокручивается по часовой стрелке (как показывает знак стрелки), когда лента в накопителе и ролик подачи через RSS направляющий ролик, его внутренняя поверхность должна быть вниз.

1) Не разрешается использовать в условиях, приведенных ниже:

а. Защитная крышка находится не на нужном месте.

б. Машина установлена не устойчиво.

2) Не допускается использование машина в местах с находящимися взрывоопасными веществами.

3) Обратите внимание:

С некоторыми особенностями вы можете ознакомиться ниже. Не стоит носить браслеты, часы, кольца, браслеты, галстуки, ремни и другие аксессуары, в период работы с машиной. Трудовой коллектив, работающий с машиной, должны избегать неосторожных действий, во избежание получения травм. Когда работники управления машиной на содержание и эксплуатацию, их одежда должна соответствовать нормам безопасности. В момент работы с машиной трудовой коллектив, должен помнить, что их одежда должна соответствовать нормам техники безопасности.

4) Первичная обработка

После разгрузки машины из упаковки, пожалуйста, проверьте:

а) Не были ли повреждены или потеряны внутренние части.

б) Если машина была упакована, вытащите все упаковочные детали из кейса.

в) Убедитесь в том, что модель доставлена верно.

d) Некоторые инструменты и руководство по использованию находятся вместе с машиной.

е) При обнаружении ущерба, причиненного пре перевозке, следует пожаловаться транспортной компании или поставщику.

5) Предупреждающие знаки.

Знаки, приведенные ниже, не могут быть перемещены или заменены по желанию, они применяются в той ситуации которой может возникнуть, вред для тела, пожалуйста, выключите питание перед ознакомлением с машиной.

а) берегитесь напряжения!

б) машина в процессе работы, не трогайте руками!

в) Высокая температура, не подносите руки близко к машине!

4-2 Проверка машины перед работой.

1.Убедитесь в том, что машина установлена неподвижно.

2.Добавить жидкой смазки, необходимо убедиться, что туба с маслом, плотно закрыта. (См рисунок 4-1)

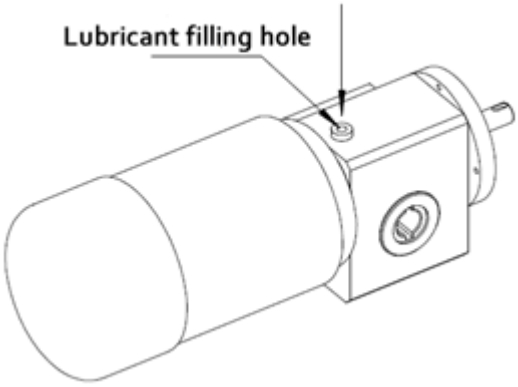

Рис.4-1

3. Проверьте что двигатель и электрооборудование сухие.

4. Проверьте источник питания соответствие с требованиями машина питания.

4-3 Холостой ход

После включения питания, нажмите кнопку «CONTINUOUS», и пустите холостой ход, проверьте, что положение для бесконтактного выключателя является правильным.

1. Когда два бесконтактных переключателя зажаты как показано на рисунке 4-2, главный мотор перестает работать, начинает работать запасной мотор, машина начинает работать с запасной лентой.

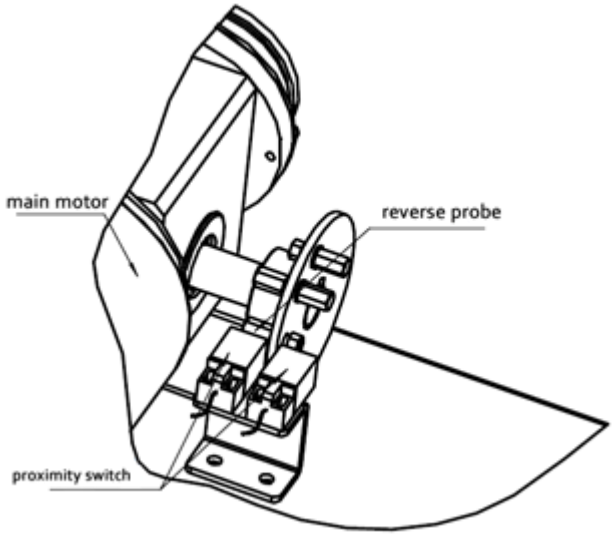

Рис.4-2

2. Когда два бесконтактных переключателя датчика выглядят, как показано на рисунке 4-3, машина начинает работать.

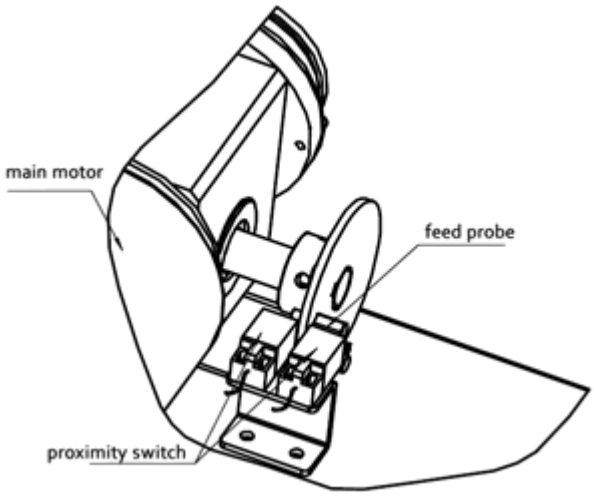

Рис.4-3

Когда два бесконтактных переключателя датчика выглядят

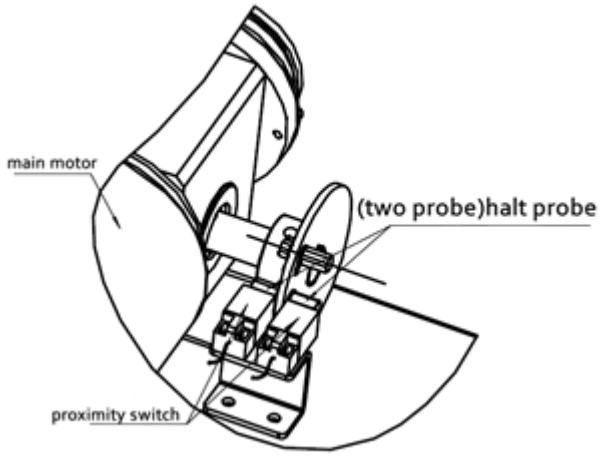

Рис. 4-4

4-4 Процесс эксплуатации

○ 1. Проденьте ленту как показано на Рис. 4-6.
○ 2. Включите питания выбрав кнопку 2, как это обозначено на Рис 4-5.

○ 3. Положите предметы, которые необходимо упаковать на машине.

○ 4. Произойдет упаковка, стрпеппинг лентой, машина будет упаковывать автоматически.
Упаковку кладем на рабочий стол с помощью ручного труда

Внимание:
Положите готовую продукцию для упаковки на рабочий стол, плотно.

4-5 Эксплуатация блока управления

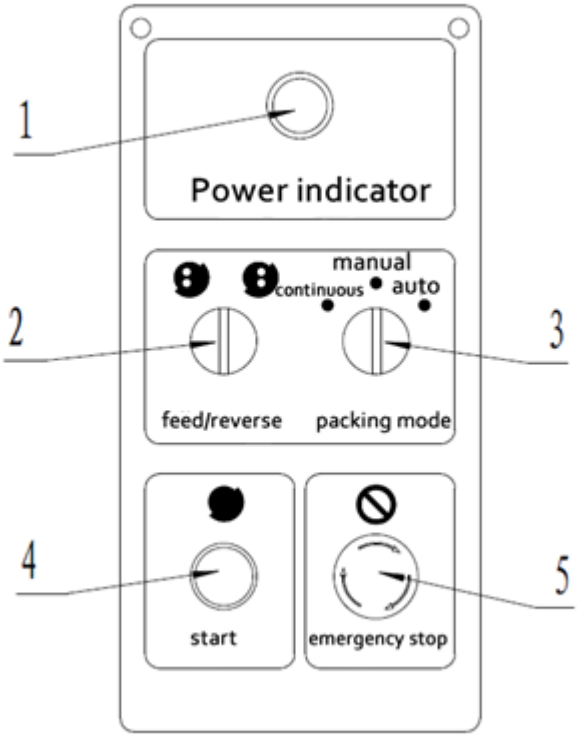

Рис.4-5

○ 1 Индикатор питания

Включенный индикатор, означает, что устройство находится в режиме работы.

○ 2 Переключатель (ход/обратный ход)

○ 3 Переключатель выбора рабочего режима

Кнопка выключателя " режим обвязки ", при нажатии кнопки переходит в режим в "непрерывного продолжения", машина будет продолжать обматывать после перерыва (регулируемая), когда включен режим "Авто", аппарат будет обматывать автоматически при нажатии переключателя вниз, когда это "ручной" режим, нажимая кнопку "Запустить" (4) приведет к обвязке.

○ 4 Кнопка запуска

○ 5 Кнопка аварийной остановки

Независимо от того, в каком режиме работает машина, если вы нажмете данную кнопку, работа машины моментально прекратиться. Если вам нужно, чтобы машина была снова запущена, поверните переключатель по ходу движения стрелки, и это приведет к возвращению в предыдущий режим.

4-6 Установка и отсеивание для диспенсера

При установке PP дозатор (диспенсера), необходимо выключить питание. Когда PP лента пройдет в бассейне ролика, внутренняя поверхность ленты должна выглядывать из машины снаружи.

4-6-1 Установка диспенсера

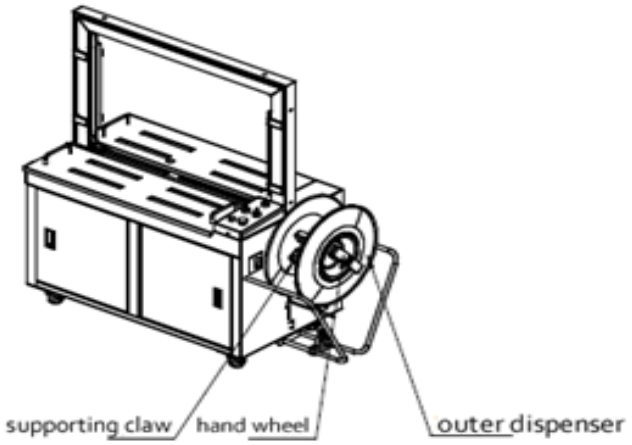

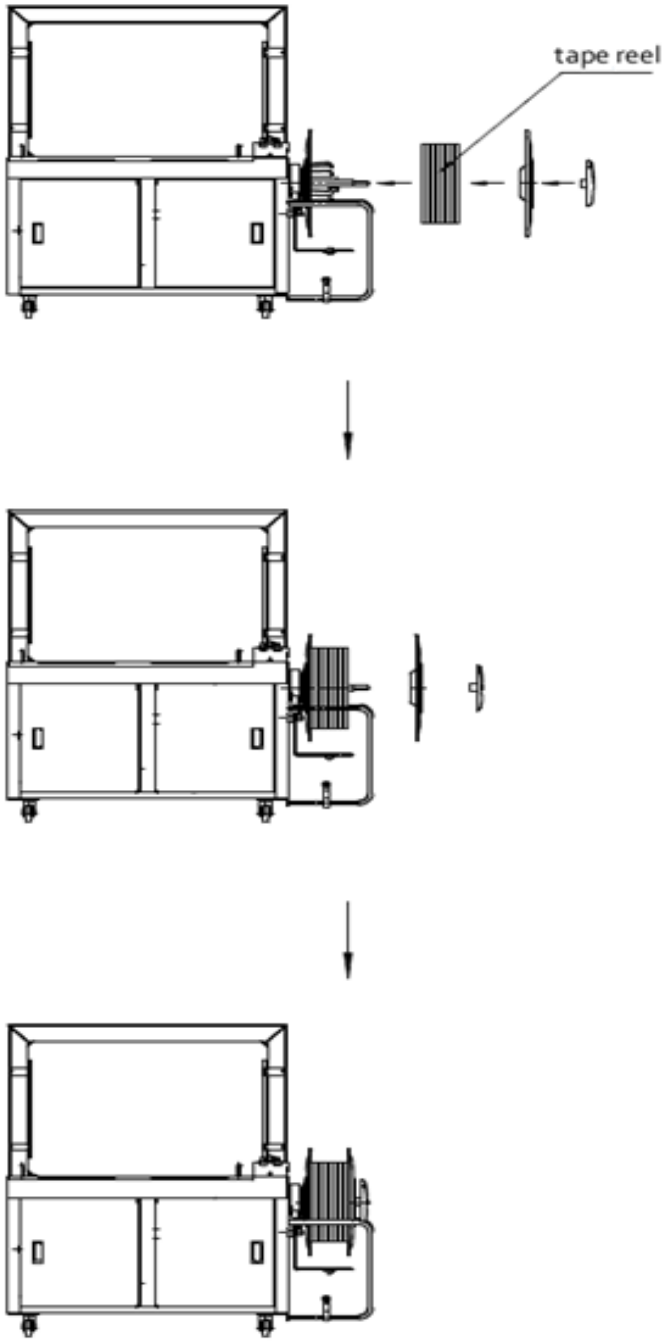

4-6-2 Установка ленты

○ 1. Положите ленту в диспенсер, проденьте ленту таким образом, как показано на рисунке 4-6, когда основание ленты проходит во входное отверстие, поворотная ручка должна быть повернута по часовой стрелке вниз, прокрутите 2 раза. Используйте руку, чтобы вытащить конец ленты, затем нажмите аварийную кнопку на панели управления, накопитель будет полон ленты.

○ 2. После вытягивания верхнего конца ленты вверх из накопителя, вставьте в натяжения руку, как показано на рисунке 4-7, и протяните через два ролика, затем с помощью кнопки 2 обратимся к "отправить", лента заполнит арку в полном объеме, то лента заправка будет завершена, машина готова к упаковке.

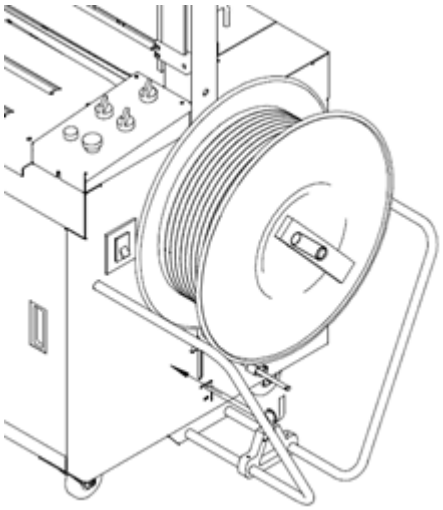

Рис.4-6

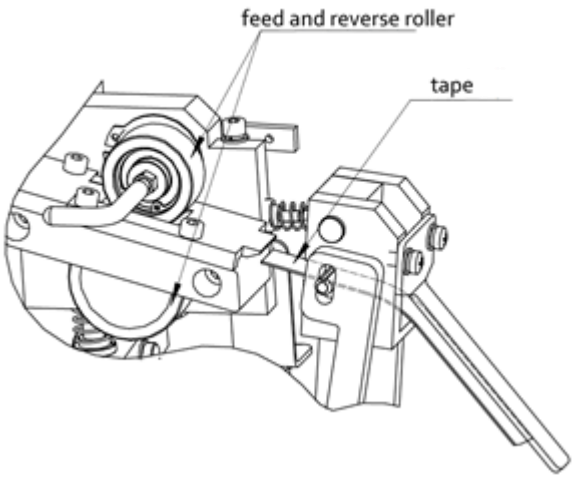

Рис.4-7

4-7 Рабочая позиция

При работе, оператор, стоя с передней части машины примерно на 100 мм от машины. (Рис. 4-8)

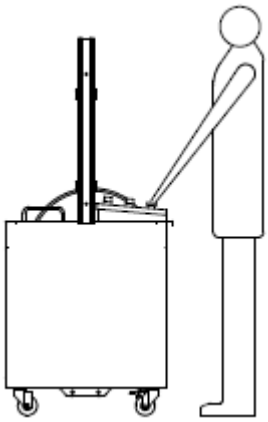

Рис.4-8

4-8. Подключите источник питания, двигатель оборудованием, приведите в движение.

Внимание:

Перед подключением питания, проверьте выключатель питания аппарата, что он выключен (рисунок 4-9 позиция 2), на рабочем столе не должно находиться лишних предметов.

Убедитесь, прежде чем использовать:

1) Проверьте запрашиваемые параметры двигателя на соответствии с напряжением питания.

2) Проверьте, правильно ли установлены крепежные элементы.

3) Убедитесь, что двигатель и электрооборудование сухие, изоляция хорошая.

4) Переключатель двигателя должен быть помещен в безопасное положение. (Рисунок 4-9 Указатель 2).

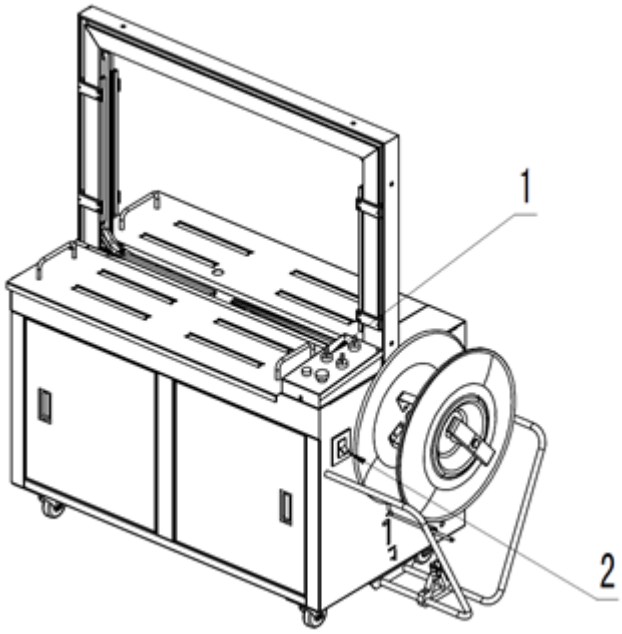

Рис.4-9

Запуск:

1) Нажмите кнопку пуск, начните использовать машину.
2) Пусть машина работает в течении 2-5 минут, после включения, чтобы проверить насколько машина хорошо функционирует.
3) Нажмите кнопку ручной режим, чтобы посмотреть, что поток упаковочной ленты идет гладко. (Рисунок 4-9,указатель 1).

Внимание:

Машина может использоваться только с включенной вилкой, никогда не вынимайте вилку на период работы.

Часть 5 Регулировка

5-1 Регулировка натяжения

Регулировка натяжения: Эта часть располагается, в положении, если открыть переднюю правую дверку, как изображено на рисунке 5-1. Ручка регулировки натяжения обработки для регулировки натяжения застрял при нормальном положении. Когда натяжение будет отрегулировано, нажмите ручку до конца, а затем он может работать спокойно. Поверните ручку по часовой стрелке, чтобы уменьшить натяжение, против часовой стрелки, чтобы увеличить. В целом, позицией натяжения несущего рычага и регулировки так же, как показанное изображение ниже, нет необходимости в регулировке ее относительного положения.

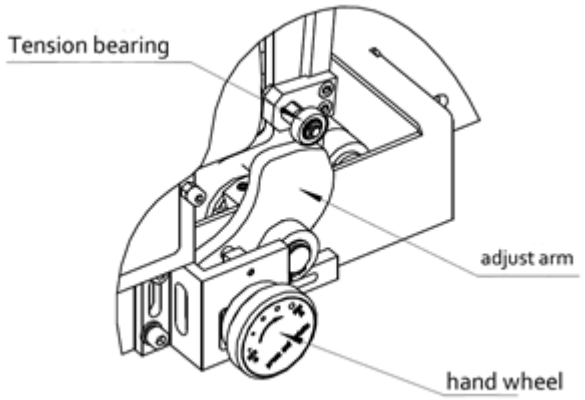

Рис.5-1

5-2 Регулировка нагревателя температуры воздуха

Регулировка температуры: Над крышкой панели управления машины, если открыть крышку, появится потенциометр. Поверните его по часовой стрелке, чтобы увеличить температуру, когда температура слишком высокая или слишком низкая, спаивание не будет достаточно хорошим. Так что не стоит регулировать слишком много каждый раз, если разность напряжения является слишком большой, достаточно настроить ее между 4 и 6, как показано на рисунке 5-2.

Внимание:

Не регулируйте слишком много каждый раз.

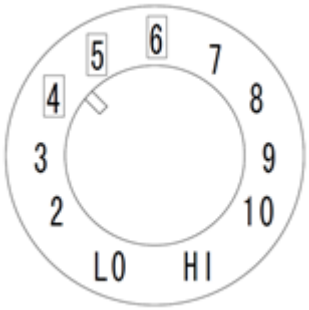

Рис.5-2

5-3 Регулировка ленты по ширине.

Регулировка ширины: Эта машина специально разработана таким образом, что ширина диапазона 9-15 мм может использоваться без какого-либо замены деталей и частей, достаточно просто отрегулировать в отверстие подачи и внешнем блоке ограничения, как показано на рисунке 5-3,изначальная ширина 12 .

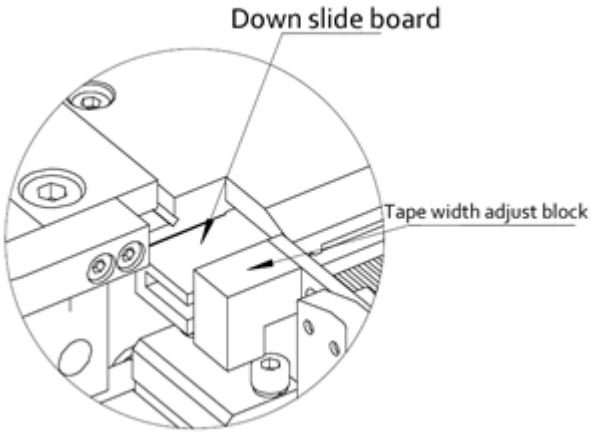

Рис.5-3

5-4 Регулировку длины подачи

Существует PLC внутри электрического шкафа, отрегулируйте его длину с помощью компьютерной программы.

5-5 Электромагнитная регулировка зазора

Зазор между тормозным диском и тормозом следует контролировать в 0,3-0,5, отклонение будет влиять на тормоз.

Часть 6 Устранение неисправностей

6-1 Возможная неисправность и решения

1) Препятствует качественному спаиванию:
   а. Температура нагревателя слишком высокая или слишком низкая.
   б. Деформация нагревателя: Если нагреватель деформируется, то невозможно вставить в середину ленту, верхняя лента не может связаться с нижней лентой (см Рисунок 6-1).
   в. Недостаточная длина: Головка ленты не может достичь предустановленного положения приводят к плохому спаиванию.
   d. Лента является слишком тонкой в результате отсутствия давления. Если продолжать использовать такую ленту, необходимо поместить прокладку под средний

резак, толщина которого должна быть не менее 0,5 мм. (Как показано на рисунке 6-2)
е. Снизилось давление пружины, которое Давление Нажмите тело низко: пружинный зажим треснул
ф. Конец ленты треснул: Напряжение слишком высокое, настройте его слабее (см рисунок 6-3)

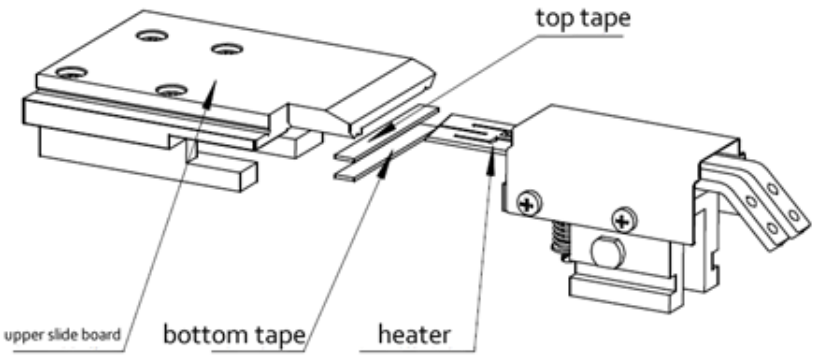

Рис.6-1

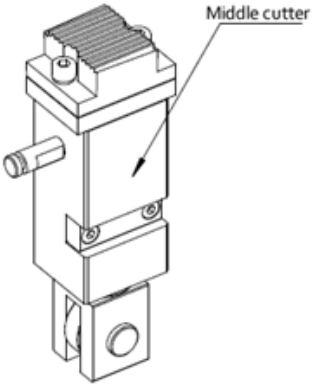

Рис.6-2

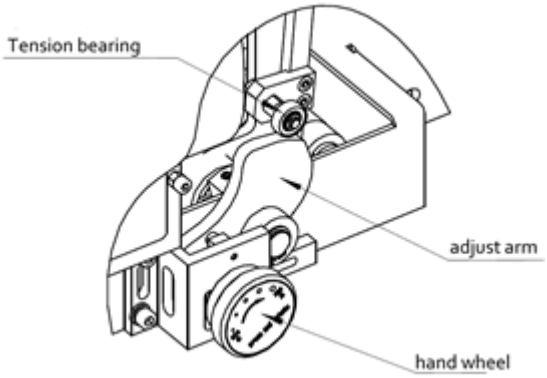

Рис.6-3

2) Сила подачи ленты недостаточно
а. неверная сила пружинного: необходима регулировка прижимного ролика (смотрите рисунок 6-4)

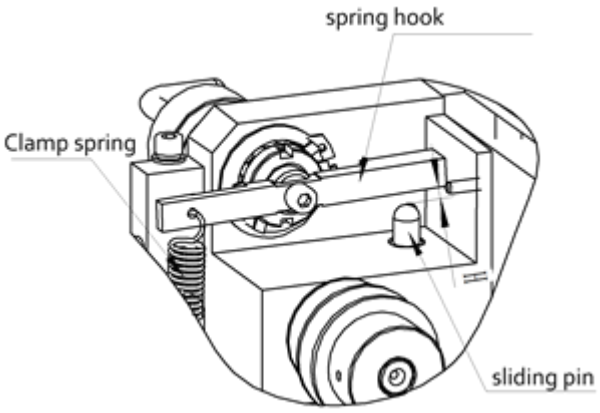

Рис.6-4

6-2 Предупреждение неисправности

Внимание:
При обнаружении неисправности, машина должна быть проверена и отремонтирована профессионалами, которые имеют опыт работы в сфере электрического и механического обслуживания. Для ремонта машины выполните последовательно шаги:

1) Остановить машину
2) Выключить питания
3) Устранить ненужные механические детали из машины
4) Отсоединить машину от устройства
5) Подготовка к транспортировке

Для очистки машины, пожалуйста, следуйте приведенным ниже инструкциям:

1) Устраните все защитные детали
2) Классифицируйте все материалы деталей машины (металл, пластик, резина и т.д.), а затем сделайте классификацию мусора.

Часть 7 Обслуживание

7-1 Ежедневные правила обслуживания

Скорость обматывания высокая, место в большие нагрузки, максимальное время использования машины в сутки - 16 часов. Все детали машины должны быть хорошо

смазаны. Следующие компоненты должны заправляться раз в неделю, сорт масла N68, части, не перечисленные в данной спецификации должны заправляться по усмотрению.

7-2 Смазка

Перед смазкой, удалите остатки прежней, с помощью ткани для чистки.

а. Верхняя и нижняя слайд - доска. (Рисунок 7-1)

Выньте нижнюю слайд-доску, добавьте смазку на четыре стороны, которые служат в качестве направляющих, а затем вставьте в блок.

б. В смазке нуждается также аффилированный ролик

в. Нагревательный элемент (фото 7-2)
d. Блок натяжения (фото 7-3)

Смажьте с двух сторон блок натяжения.
е. Каждые три месяца необходимо смазывать те части машины , которые включают в себя:

стержни и подшипники

ф. Смазка в специальном отсеке должна пополняться ежегодно.
г. Не добавляйте смазку слишком много каждый раз при обнаружении неисправностей, результатом может стать избыток смазки.

Внимание, части указанные ниже, не могут быть смазаны:
○ 1 ролик подачи и обратного хода ○ 2 электромагнит ○ 3 Электромагнитный тормоз

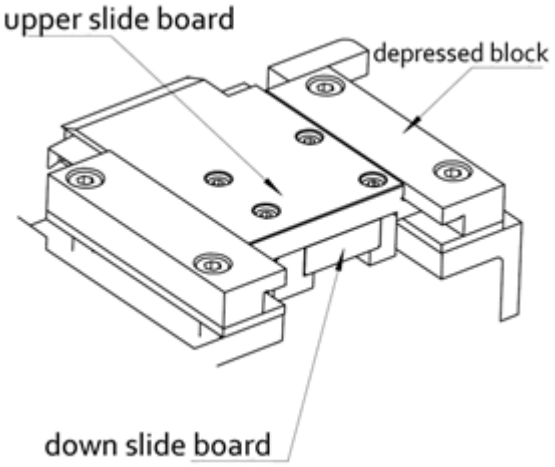

Рис.7-1

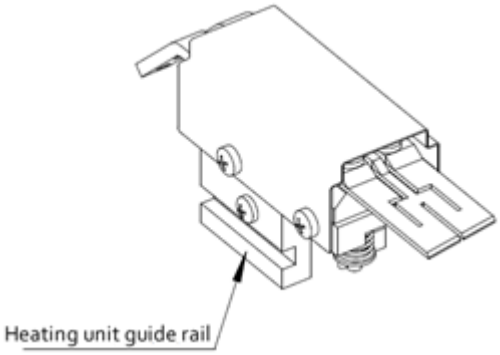

Рис.7-2

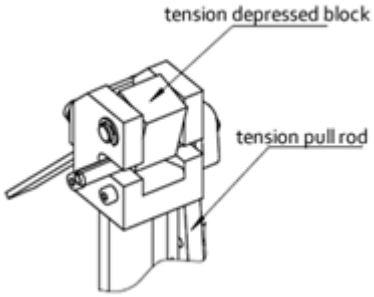

Рис.7-3

7-3 Регулярное техническое обслуживание и чистка

Запчасти должны быть чистыми: Верхняя доска, задний резак, передний резак и средний резак.

○ 1 Верхняя доска: (Как показано на рисунке 7-1) верхняя доска слайдов и левый и правый блок должны плотно прилегать к друг другу , а верхняя плата должна двигаться вперед свободно, поэтому эту часть нужно чистить и обслуживать, описание процесса очистки, приведены ниже:

а. проведите плату назад а затем вытащите его.

б. Чистый провал в верхней доске слайд и слева, справа блока.

в. Поместите верхнюю слайд доску в середине левого блока и правого блока.

d. Проверьте Top Slide доска гладкая, перемещая его вперед и назад, регулировать левый блок, если это необходимо, правильно блок не допускается изменилась.

е. Добавить немного швейная машина масло или разбавленный смазки в зазоре между верхней доске слайд и левой правого блока.

ф. Если Top Slide плата может свободно перемещаться, но все еще не может домой .Проверить напряжение упругость пружины исчерпан, если да, то изменить его или сократить его немного коротки.

○ 2 Задний резак, средний резак и передний резак: три резака должны перемещаться вверх и вниз свободно внутри машины, в противном случае упаковка не сможет осуществляться, таким образом, очистка и обслуживание имеет важное значение, , как показано ниже: (Рисунок 7-4)

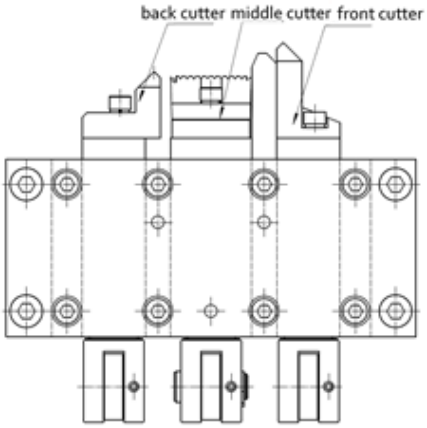

Рис.7-4

а. Уберите натяжение пружины из среднего резца и переднего резца.
б. немного отодвиньте назад верхнюю плату. Затем выньте средний резак затем передний резак .
в. Очистите средний резак, передний резак и основной корпус.
d. Сначала установите передний резак, затем средний резак и пружину.
е. Добавьте немного разбавленной смазки вокруг среднего резака, переднего резака и заднего резака.
ф. Если машина используется в течение длительного времени, средний резак и передний резак может перестать отрезать ленту, средний резец может быть направлен немного ближе к передней катер. Необходимо обеспечить, чтобы средний резак мог перемещаться вверх и вниз свободно, или замените средний резак или передний резак.